8K スーパーハイビジョン カメラダイアグラム
8K Camera System Diagram

スタジオ/ ライブ

8K SHVカメラにHDカメラの使用感そのままで運用できるシステム、業界標準の光複合ケーブルで本線･送返し映像、インカムや電源を伝送します。
小型4K9.6インチのビューファインダーがフォーカスをアシスト、8K SHV撮影を現実の世界に導きます。

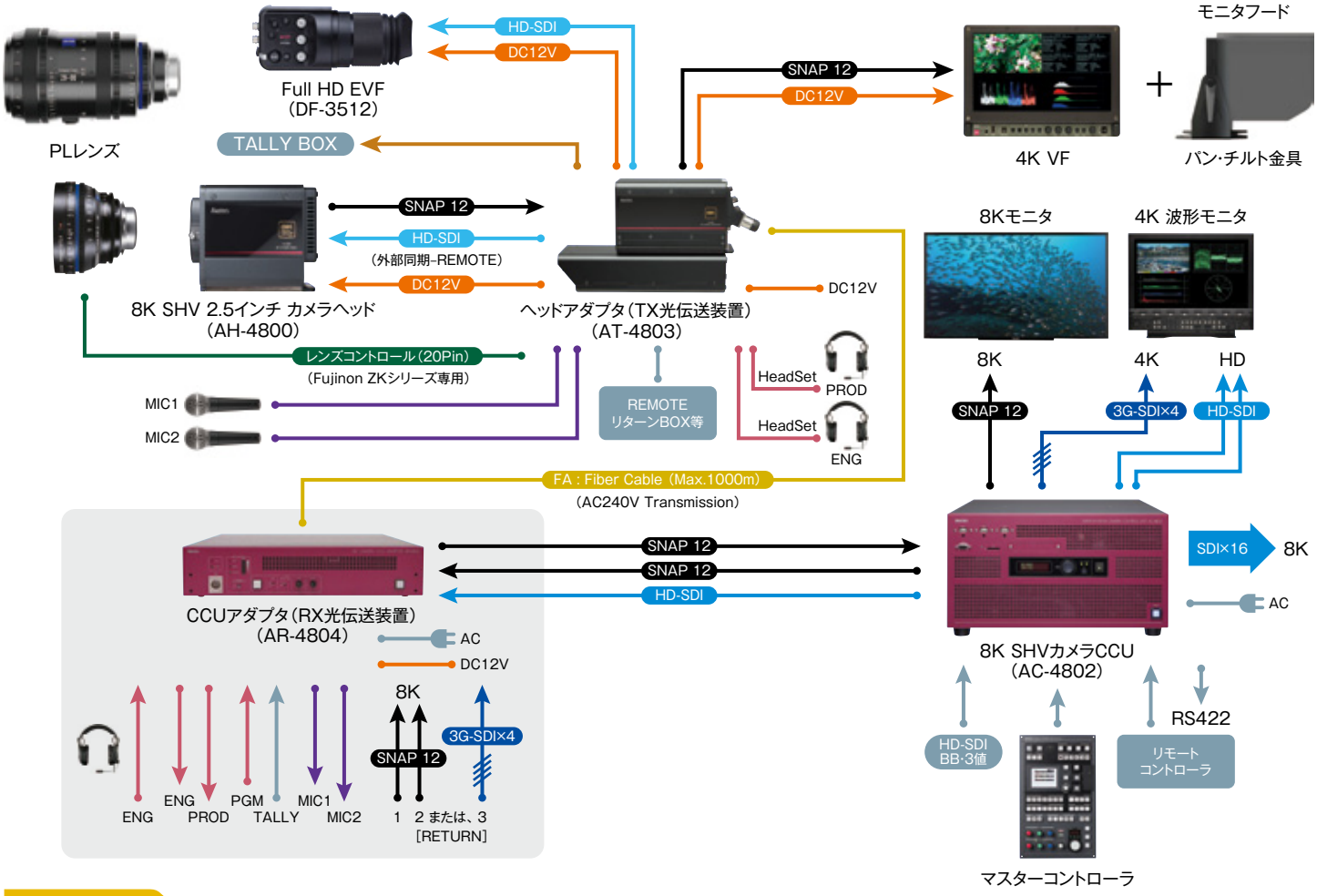

Vロケ

8K SHV RAWを収録する小型のレコーダーで
機動力を生かした撮影が可能。
カメラヘッドとレコーダーの最小構成で
あらゆる撮影シーンに出動します。

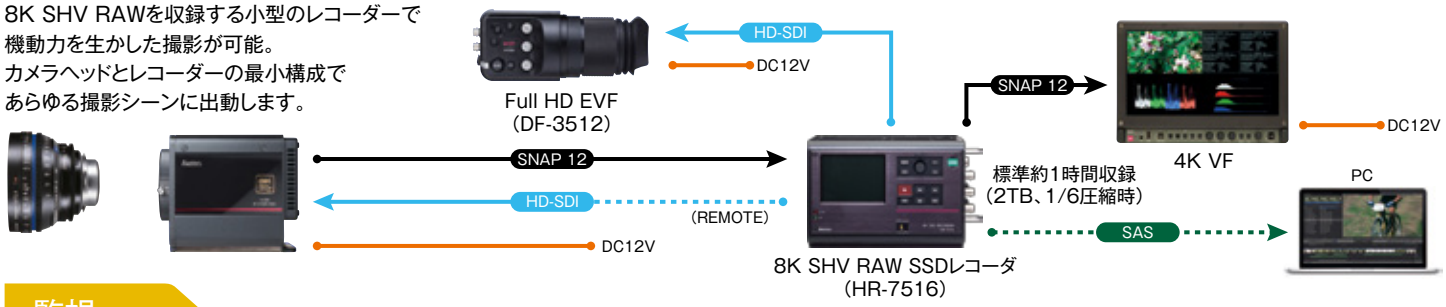

監視
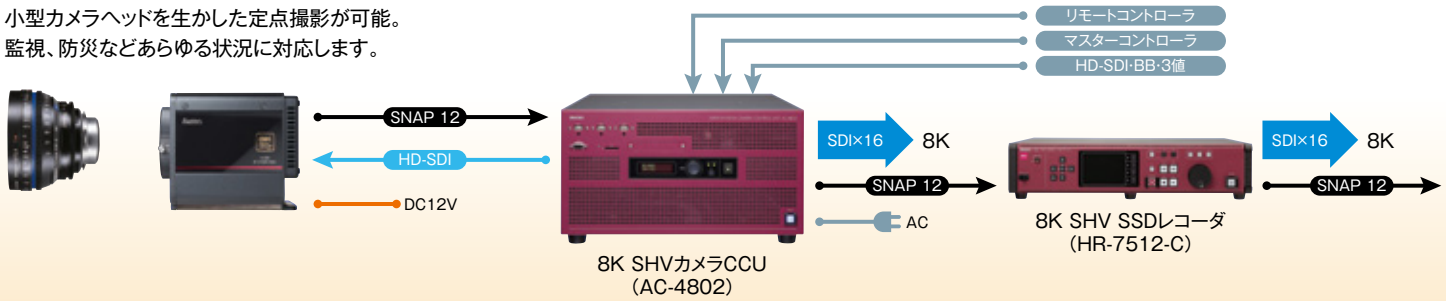
小型カメラヘッドを生かした定点撮影が可能。
監視、防災などあらゆる状況に対応します。